Pro-Tech TOOLS

Dizelski grijač 8kW 12/230V s neizravnim izgaranjem Pro-Tech ALATI

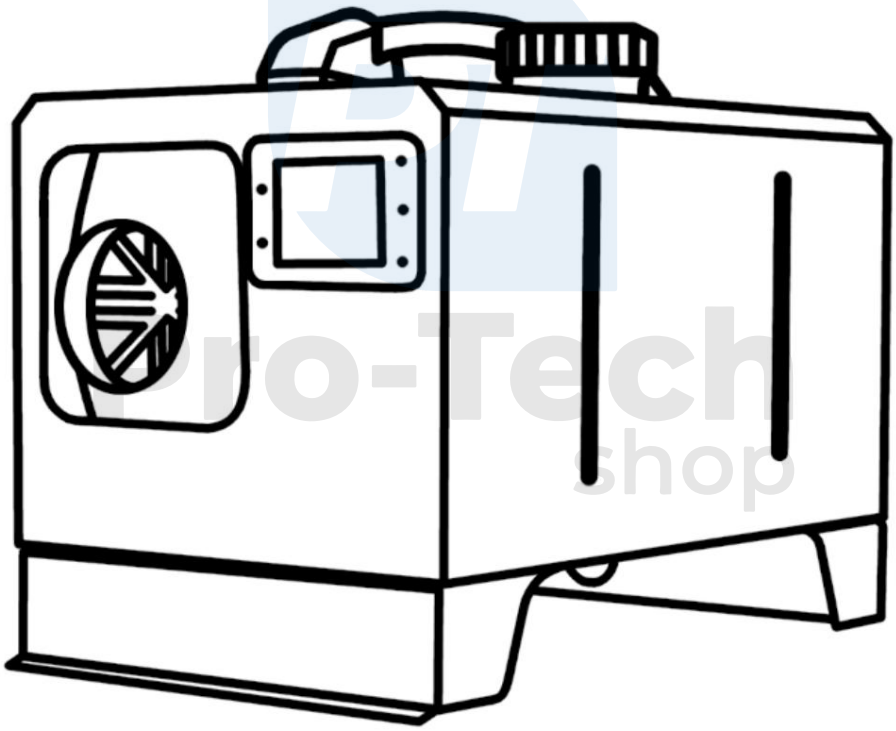

Upute za uporabu

Prijevod originalnih uputa

Upravljačka ploča prikazana je na sljedećoj slici.

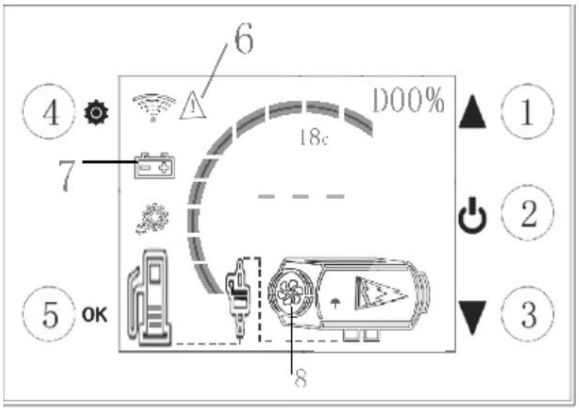

1. Tipka za prebacivanje u viši stupanj prijenosa; 2. Tipka za uključivanje/ isključivanje; 3. Tipka za prebacivanje u niži stupanj prijenosa; 4. Tipka za postavljanje; 5. Tipka za potvrdu; 6. Simboli greške; 7. Simbol greške napona; 8. Simbol radnog stanja.

Operacija korištenja

1. Uključivanje/isključivanje

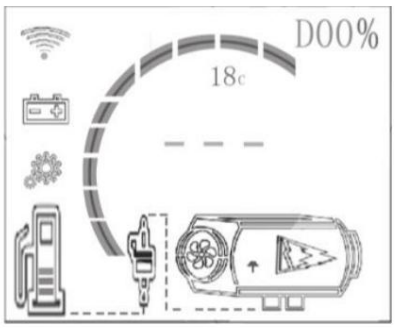

Status isključenja

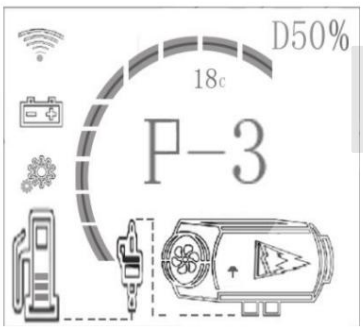

Status uključenosti (način podešavanja brzine)



Status uključenosti (automatski temperaturni način rada)

1) Rad pri uključivanju

U isključenom stanju, pritisnite i držite tipku "Uključeno/Isključeno" tri sekunde ili pritisnite tipku "UKLJUČENO" na daljinskom upravljaču da biste uključili uređaj. Nakon uključivanja, radit će na srednjoj razini i prikazivat će "Status uključenosti" kao što je prikazano na gornjoj slici.

Pro-Tech shop

2) Radnja gašenja

U uključenom stanju, dugo pritisnite gumb za uključivanje/isključivanje " " tri sekunde ili pritisnite tipku "OFF" na daljinskom upravljaču dok ", pojavit će se ikona "- - -". Prikažite "isključeno stanje" kao što je prikazano na gornjoj slici. U ovom trenutku, tijelo uređaja je prozračeno hladnom vodom, molimo Nemojte na silu isključivati napajanje "Izravno isključivanje napajanja oštetit će pribor zbog visoke temperature kućišta stroja s koje se toplina ne može odvesti!" Pričekajte da ventilator stroja prestane raditi prije nego što ga isključite!

3) Postoji ukupno 5 ručnih načina rada (1-5), pri čemu 5 predstavlja maksimalnu snagu. Kao što je prikazano na gornjoj slici „Stanje uključenosti", korištenjem tipke „ " / „ " ili pritiskom na „ " / „ " na daljinskom upravljaču za povećanje ili smanjenje brzine, shematski dijagram glavnog uređaja prikazuje trenutnu brzinu. Kratkim pritiskom na pretragu napona brzine pritisnite tipku „ ", crveni položaj na slici prikazuje sobnu temperaturu ili temperaturu peći. " " " "



Napon u tijeku temperatura pećnice

4) Rad u automatskom načinu rada

Automatski način rada, gornja slika prikazuje postavku od 22 ℃. Pomoću tipke " " ili " " povećajte ili smanjite vrijednost temperature. " " ", postavite raspon na 12-36 ℃, dugo pritisnite tipku " " za prebacivanje između ručnog/automatskog načina rada.

2. Ručno podmazivanje

Prilikom prvog uključivanja, pritisnite tipku „OK" pet puta bez prekida za ulazak u funkciju automatskog pumpanja ulja, odbrojavanje 60 sekundi i svaki pritisak gumba " " će se povećati za 60 sekundi. Za izlaz kratko pritisnite tipku „OK". Molimo koristite s oprezom!

Odgovarajući daljinski upravljač

1) Kada je prekidač za napajanje uključen, držite pritisnut " "" " i ne puštaj. Kad ekran postane crn i pustiš ga, na ekranu će se prikazati 01, gumb, a zatim redom pritisnite daljinski upravljač, ISKLJUČENO--UKLJUČENO----- , na zaslonu će se prikazati 05, što znači uspješno usklađivanje.

2) Upute za korištenje daljinskog upravljača

isključeno: isključiti
uključeno: uključi
+: prebacivanje u višu brzinu
-: prebacivanje u nižu brzinu

Alarm za grešku

Kao što je prikazano na donjoj slici, odgovarajući simbol greške treperi i ikona odgovarajuće neispravne komponente treperi. Prikazani podatak je kod greške, a njegovo značenje može se pronaći u tablici grešaka.

Simboli za svjećice, pumpe za ulje, ventilatore, senzore, napajanja itd.

Treptanje znači da odgovarajući uređaj ne radi ispravno.

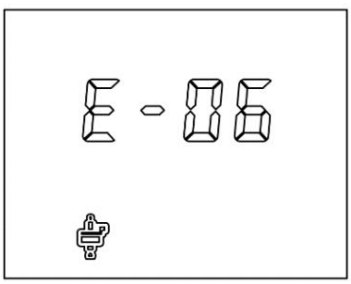

Tablica grešaka

Pro-Tech shop

Kod greške	Uzrok kvara	Metoda manipulacije
E-01	Pokretanje nije uspjelo	Provjerite stari li svjećica ili su performanse nedovoljne, je li hlapljiva mrežica izgorjela, nakuplja li se ugljik u komori za izgaranje, je li kvaliteta dizela dobra ili loša, utječe li ulje loše kvalitete na paljenje, je li cijev za ulje nepravilna, je li pumpa za ulje nedovoljna, stari li senzor, je li kontakt između senzora i jezgre loš itd.
E-02	Gašenje plamena	Stop greška u biti nije povezana s matičnom pločom prekidač. Krug ulja u stroju nije gladak, pumpa za ulje nije dovoljna, u komori za izgaranje postoje naslage ugljika, senzor stari, kontakt između senzora i tijela je neispravan. Jezgra je slaba, brzina motora je previše spora, a usisni i ispušni otvori su blokirani.
E-03	Nenormalan napon	Nakon pokretanja, zaslon će prikazati napon kao 24U ili 12U tako da možete pratiti pada li ili brzo raste. Ako se prijavi greška E01, zamijenite napajanje ili su spojene žice pretanke ili preduge.
E-04	senzori	Provjerite ima li otvorene žice ili upotrijebite multimetar za mjerenje kratkog spoja. Ili zamijeniti.
E-05	Senzor usisa zraka	Zamijenite matičnu ploču.
E-06	Nepravilnost pumpe za ulje	Kvar uljne pumpe, matična ploča, kabelski svežanj uljne pumpe, uljna pumpa, od kojih jedna ima loš kontakt ili je odspojena, zamijenite jednu po jednu kako biste uklonili problem.
E-07	Nepravilnost ventilatora	Osnovna ploča nije fiksirana, vjetroturbina je previše udaljena od osnovne ploče, magnet na vjetroturbini je izgubljen, a udaljenost između magneta vjetroturbine nije ispravna. Vjetroturbinu je potrebno zamijeniti.
E-08	Nenormalna svjećica za paljenje	Prilikom rješavanja problema zamijenite svjećicu za paljenje ili matičnu ploču.
E-09	Pregrijavanje kućišta	Prostor za ugradnju je premalen, pumpa za ulje ima prevelik volumen ulja, a ulaz i izlaz su prekriveni.
E-10	Nenormalan senzor temperature peći	Provjerite ima li puknute žice u kućištu senzora kvara ili upotrijebite multimetar za mjerenje kratkog spoja. Ili ga zamijenite.
E-11		Spojna žica između prekidača i matične ploče je oštećena, a prekidač, ožičenje i matičnu ploču treba zamijeniti jedan po jedan prilikom rješavanja problema.

1. Zabranjeno je korištenje u okruženjima s visokom vlagom, vodljivom prašinom, zapaljivim i eksplozivnim plinovima, prašinom, materijalima, korozivnim medijima, jakim svjetlom i jakim magnetskim, visokonaponskim i visokostrujnim uređajima u blizini.
2. Raspon napona napajanja: DC24V primjenjivi regulator (18-32) V; DC12V regulator je prikladan za (9-18) V; regulatori s različitim naponima nisu zamjenjivi i zabranjeno je prekoračiti primjenjivi raspon napona.
3. Na kućištu stroja od 5 kW mora se koristiti regulator od 5 kW; na stroju od 2 kW mora se koristiti regulator od 2 kW.

4. Kontroler ili vanjske komponente su oštećene i kvalificirano osoblje ih mora zamijeniti prototipnim komponentama.
5. Ne otvarajte kućište kontrolera bez dopuštenja.
6. Oprema mora biti ispravno instalirana i korištena u sigurnim uvjetima.
7. Naša tvrtka nije odgovorna za bilo kakve gubitke ili štete uzrokovane nepravilnim ožičenjem, kratkim spojem ili oštećenjem vanjskih komponenti ili krugova u kontroleru.
8. U slučaju visoke temperature u kućištu i nemogućnosti rada ventilatora, potrebno je brzo ohladiti kućište na tu temperaturu. Upuhnite hladan zrak u otvor za izgaranje kako biste ohladili i održali temperaturu kućišta ispod 100 ℃. Spriječite oštećenje komponenti zbog visoke temperature ili izazivanje požara.

*Ne odgovaramo za bilo kakve gubitke ili obveze uzrokovane nepravilnom instalacijom i korištenjem u skladu s člancima 1-6.

Tehnički podaci:

Model: WH-3.6D
Izmjenično napajanje: 230 V / 50 Hz
Istosmjerno napajanje: 12V 15A
Snaga: 8000 W
Gorivo: dizel
Volumen spremnika: 5 l
Težina: 8,1 kg
Dimenzije: 410 x 250 x 315 mm

Pro-Tech shop